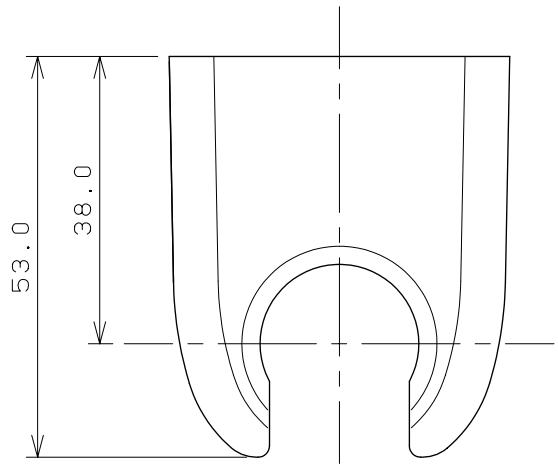

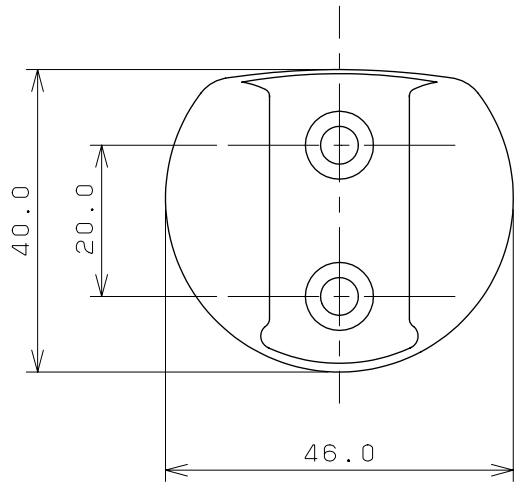

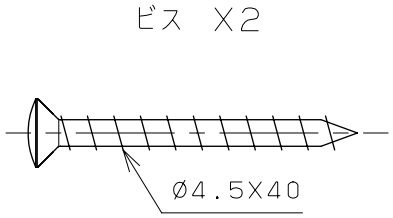

	単位mm	尺度	FREE	製図	検図	承認	品番 9322
KAKUDAI				前川	古川	柳田	品名 丸型フック
				2008年03月27日 作成			