D部詳細

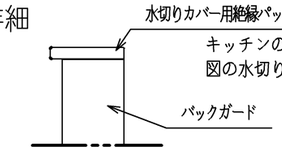

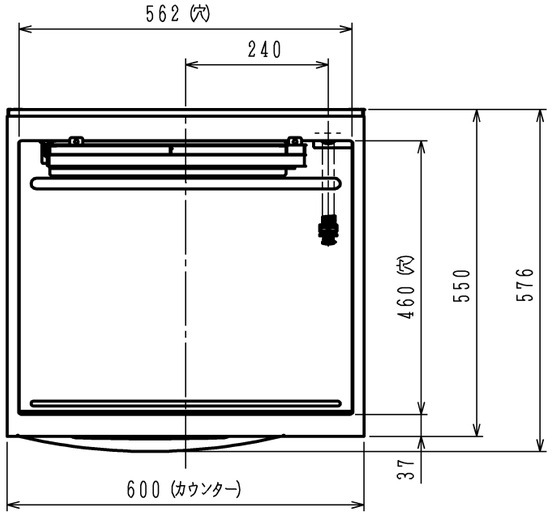

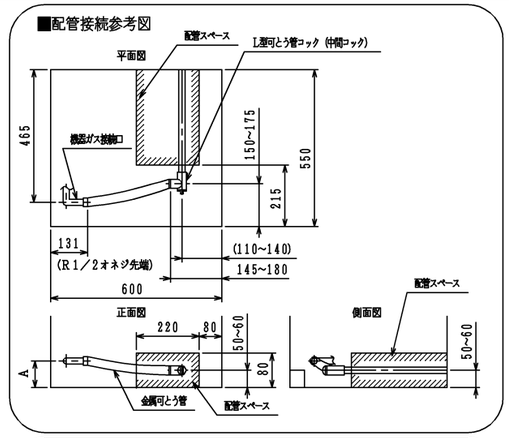

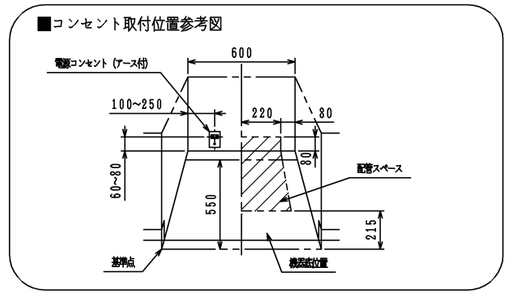

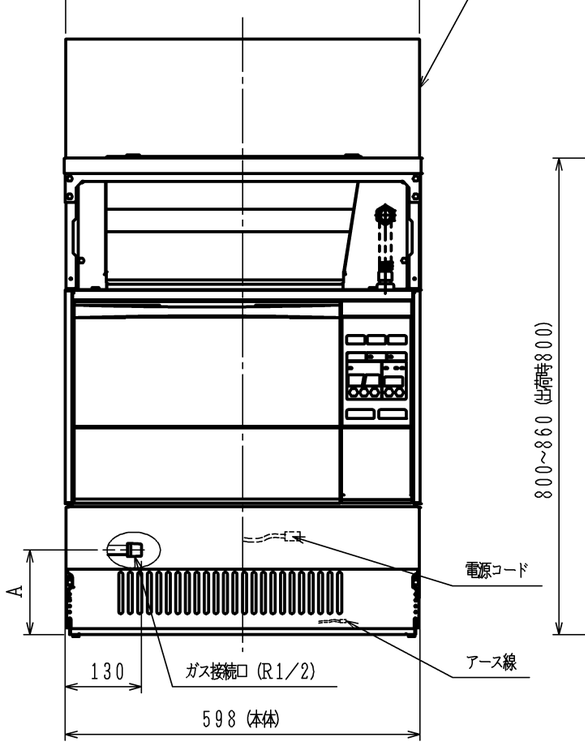

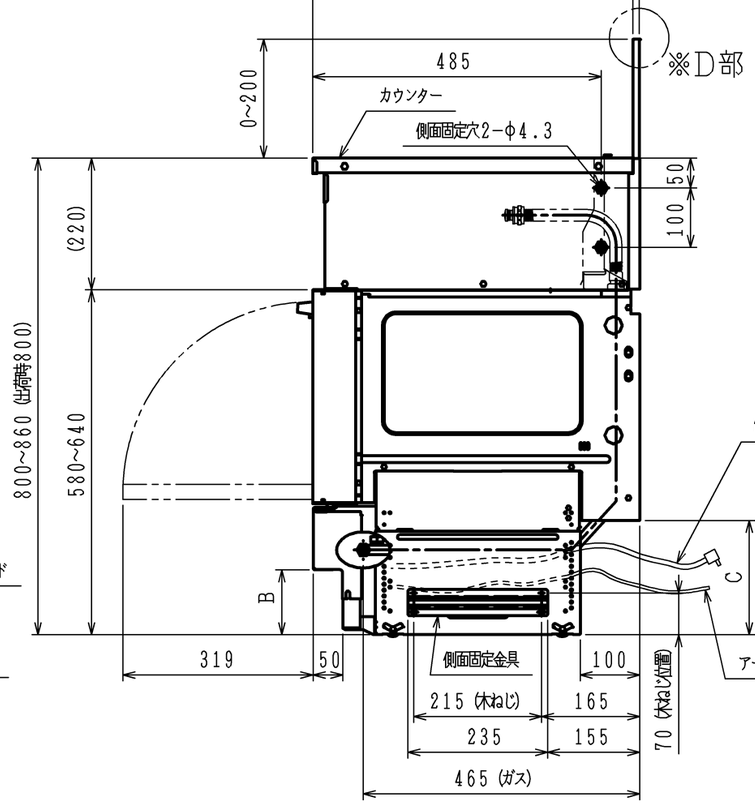

仕　様

機　　種		記	
外形寸法 (mm)		幅６００×奥行５５０×高さ８００～８６０	
質　　量 (kg)		４４ (梱包時　４９)	
ガス種		13A	LPガス
定格ガス消費量 (kW)		5.00 (4300kcal/h)	5.02 (0.36kg/h)
庫内有効寸法 (mm)		幅３５６×奥行３６２×高さ２３７	
オーブン皿 有効寸法 (mm)	丸　皿	φ３１８×高さ２１．７	
	角　皿	幅３４０×奥行３１０×高さ２５	
接続	ガ　ス	R1／2 (15A)	
	電　気	AC100V (50－60Hz共通)	
消費電力 (W)	電子レンジ	(強) １１７０　(弱) ２００	
	高速オーブン	９０	
	コンビ	４２０	
高周波出力 (W)	電子レンジ	(強) ６００／(弱) ９０相当 (解凍) ３３０／２００／９０相当　<自動切替>	
	コンビ	２００相当	
サーモスタット		サーミスター式	
温度設定範囲		イースト発酵 (28・35・39℃)、65℃、120~250℃	
タイマー方式		電源周波数同期式	
時間設定範囲	電子レンジ	１０秒～２９分５０秒 (強) １０秒～５９分５０秒 (弱)	
	高速オーブン	１０秒～９９分５０秒	
	コンビ	１０秒～２９分５０秒	
安全装置		器体過熱防止装置 (バイメタル) ・発振停止装置 給気検知装置・マグネトロン過熱防止 (温度センサー) 消火安全装置 (フレームロッド) ・モニター回路安全装置	
電源コード・アース線		電源コード：１．５m　アース線：１．６m	
付属品		オーブン皿 (角皿) ２枚・角網１枚・ホルダー１個 ターンテーブル (丸皿) １枚・ターンテーブル台１個 解凍網１個・クッキングブック・取扱説明書 (保証書) 工事説明書・サービス網一覧表	
その他		待機時消費電力ゼロW・６５℃ウォーマー機能 前面パネル：ステンレスフェイス	

機器高さによってA～C寸法が変わります。

機器高さ	オーブン高さ	A寸法	B寸法	C寸法
出荷時→				
８００mmの時	５８０	１４３	１１０	１９２
８５０mmの時	６３０	１９３	１６０	２４２
８６０mmの時	６４０	２０３	１７０	２５２

単位 (m／m)

品名	LR9414ESTA	作成	H19.3
名称	ナイスアップコンビネーションレンジ	尺度	Free

HARMAN くらしと技術のいい関係　住宅設備機器図面

株式会社ハーマン